GYMNOVA
Entreprise certifiée ISO 9001 par BVQI
45 RUE G. DE FLOTTE
13012 MARSEILLE (FRANCE)
TEL : 33.(0).4.91.87.51.20
FAX : 33.(0).4.91.93.86.89
www.gymnova.com
info@gymnova.com

ASSEMBLY INSTRUCTIONS

NM06q | 11/06/12

EXERCISE FLOORS FOR ARTISTIC GYMNASTICS

6570E - 6580A
6565F - 6595A

Warning:
This equipment should be installed by a qualified individual.
The apparatus should only be used by one person at a time, under the supervision of a qualified individual.
Using this equipment for purposes other than those originally intended is forbidden.

KEEP THIS DOCUMENT

Compliance:
This equipment complies with the requirements of the European standard EN 913 "Gymnastic equipment - General safety requirements and test methods".
The 14 x 14m exercise floor reference **6570** is **F.I.G. approved.**

Recommendations:
As set out in French Standard NF S52-400 the following is recommended:
- keep these instructions for subsequent reference (inspection, maintenance, etc.).
- periodically carry out predictive maintenance.
- depending on how much it is used have the equipment serviced yearly or every few years.

Composition:
1/ 14 x 14 m exercise floor (Ref.: 6570E):
- 14 x 14 m overlay carpet (Ref.: 6380C) -> Detailed packaging: refer to instructions NM254.
- 13.5 x 13.5 m impact-absorbing foam (Ref.: 6542A) -> Detailed packaging: refer to instructions NM253.
- 13 x 13 m high elasticity floor (Ref.: 6580A)
- Anti-Rotation Kit for floors - 4 adjustable cables (Ref.: 6529D) -> Size: 100 x 305 x 345 mm - Volume: 0.01 m³ - Weight: 3,5 Kg

2/ 13.20 x 13.20 m exercise floor (Ref.: 6565F):
- 13.15 x 13.15 m overlay carpet (Ref.: 6390C) -> Detailed packaging: refer to instructions NM254.
- 12.6 x 12.6 m impact-absorbing foam (Ref.: 6572A) -> Detailed packaging: refer to instructions NM253.
- 12.5 x 12.5 m high elasticity floor (Ref.: 6595A)
- Anti-Rotation Kit for floors - 4 adjustable cables (Ref.: 6529D) -> Size: 100 x 305 x 345 mm - Volume: 0.01 m³ - Weight: 3,5 Kg

Packaging:

Packages / Ref.	6580/50 Pallet of 24 panels + KAR Foam	6580/41 Edge set 2 x 0.5 m + Corners	6580/42 Edge set 2 x 0.5 m	6580/43 Edge set 1.5 x 0.25 m	659/13 Set of 30 sections Length 44 cm	6590/15 Set of 28 sections Length 1.80 m	6590/16 Set of 29 sections Length 1.30 m	660/20 Set of 68 plates	No. of Packages
6580A High-elasticity floor 13 x 13 m	2	1	1	2	1	2	2	1	12
Volume (m³)	4.35	0,440	0,440	0,215	0,0088	0,0324	0,0215	0,0302	
Weight (kg)	722	69	69	34	4	20	15,50	3	
Dimensions (mm)	2000 x 1500 x 1450	2000 x 440 x 500	2000 x 440 x500	1500 x 500 x 320	460 x 160 x 120	1800 x 180 x 100	1300 x 150 x 110	410 x 320 x 230	

Packages / Ref.	6580/50 Pallet of 24 panels + KAR Foam	6590/51 Edge set 2 x 0.25 m	6590/52 Edge set 1.5 x 0.25 m	6590/53 Edge set 2 x 0.25 m + Corners	659/14 Set of 30 sections Length 19 cm	6590/15 Set of 28 sections Length 1.80 m	6590/16 Set of 29 sections Length 1.30 m	660/20 Set of 68 plates	No. of Packages
6595A High-elasticity floor 12.5 x 12.5 m	2	1	2	1	1	2	2	1	12
Volume (m³)	4.35	0,215	0,124	0,215	0.0088	0,0324	0,0215	0.0302	
Weight (kg)	722	38	20	34	4	20	15,50	3	
Dimensions (mm)	2000 x 1500 x 1450	2000 x 430 x 250	1500 x 330 x 250	2000 x 430 x 250	460 x 160 x 120	1800 x 180 x 100	1300 x 150 x 110	410 x 320 x 230	

Constantly aiming to improve our products, we reserve the right to make changes to the equipment and dimensions without further discussion.

I. Assembling the floor: A minimum of 2 people are needed.

Important: **Check that the storage spacers have been fully removed on assembly** (retain them for future storage).

1 - Determine the position of the complete exercise floor by marking out its perimeter on the floor (as shown in **Fig. 1**), i.e. a square measuring:
- **14 x 14 m** for reference **6570E** (Check on diagonal length: 19.80 m).
- **13.15 x 13.15 m** for reference **6565F** (Check on diagonal length: 18.60 m).

2 - Next mark out a square measuring **12 x 12 m** (Check on diagonal length: 16.97 m) centered within the first one: position of the floor without the edges (see **Fig. 1**).

3 - Prepare the 4 corner panels **(2)** and **(2')** which include a 1.50 m Velcro strip on one width and fixation system of anti-rotation kit **(16)**: assemble the 4 cables with NM206 assembly instructions (supplied in package ref.: 6529D).

4 - Assemble the 48 floor panels (2 x 1.50 m) 2 of which are left corner panels **(2)**, and 2 right corner panels **(2')**. Start on the 12 m side from a corner, with a corner panel **(2)** or **(2')** and its Velcro strip towards the outside (see **Fig. 2**, **5** or **6**). Assemble a minimum of 4 panels on each side starting from the corner, then fan out with the panels **(1)** following the sequence shown in **Fig. 1**.

5 - Fit locking plates **(10)** and sections **(7)** and **(8)** as assembly of the floor panels **(1)**, **(2)** and **(2')** progresses.
In order to fit them without difficulty, it is important that sections **(7)** and **(8)** are centered relative to floor panels **(1)**, **(2)** and **(2')**.
In the event that a section **(7)** or **(8)** is not centered correctly, adjust it by hand or using a wooden block and a mallet if necessary.
Warning: **Do not forget to lock each link plate (10) by turning the catch from "O" to "F"** (see **Fig. 3**).

6 - Fitting the edges (see **Fig. 4**):
- For reference **6570E**: fit the 4 corner edges 2 x **(5)** and 2 x **(6)**, the 12 long edges **(3)** and the 12 short edges **(4)**.
- For reference **6565F**: fit the 4 corner edges 2 x **(13)** and 2 x **(14)**, the 12 long edges **(11)** and the 12 short edges **(12)**.

The floor is fully assembled: see **Fig. 5** for the 14 x 14 m exercise floor or **Fig. 6** for the 13.20 x 13.20 m exercise floor.

Figure 1

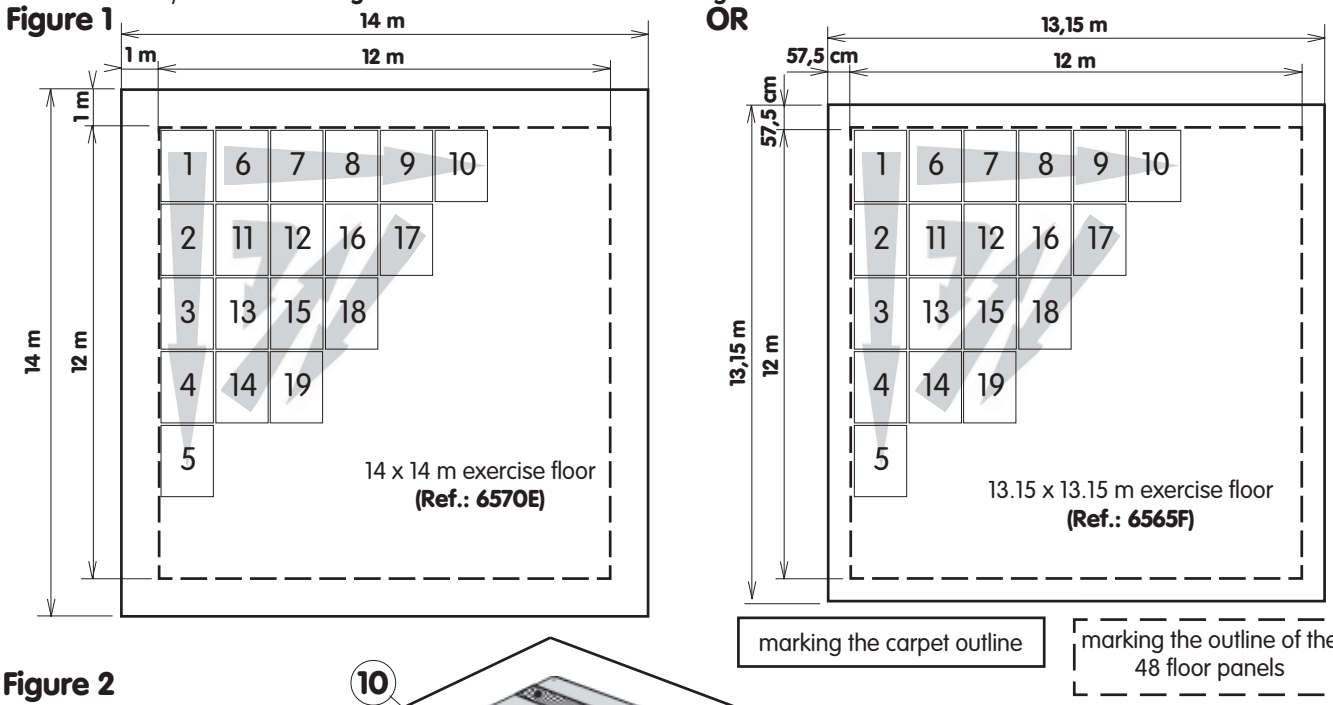

Figure 2

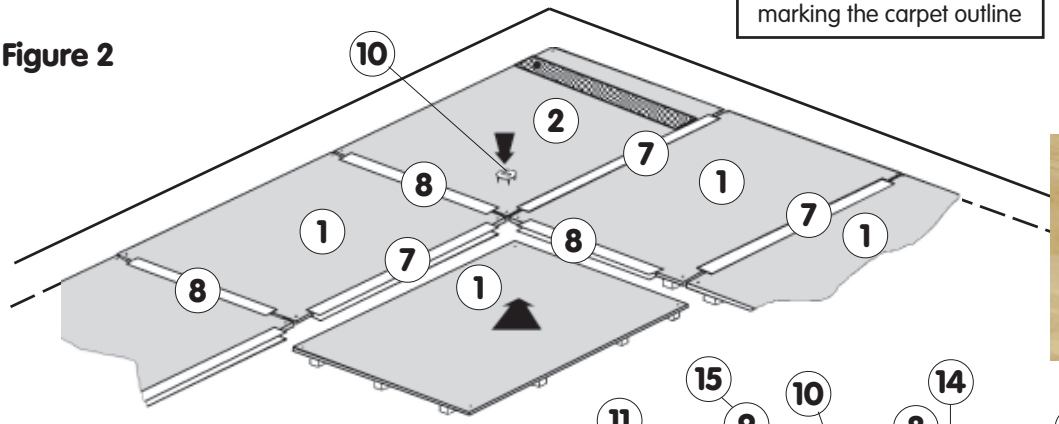

Figure 3

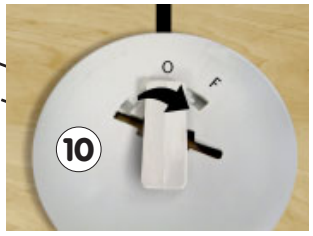

Figure 4

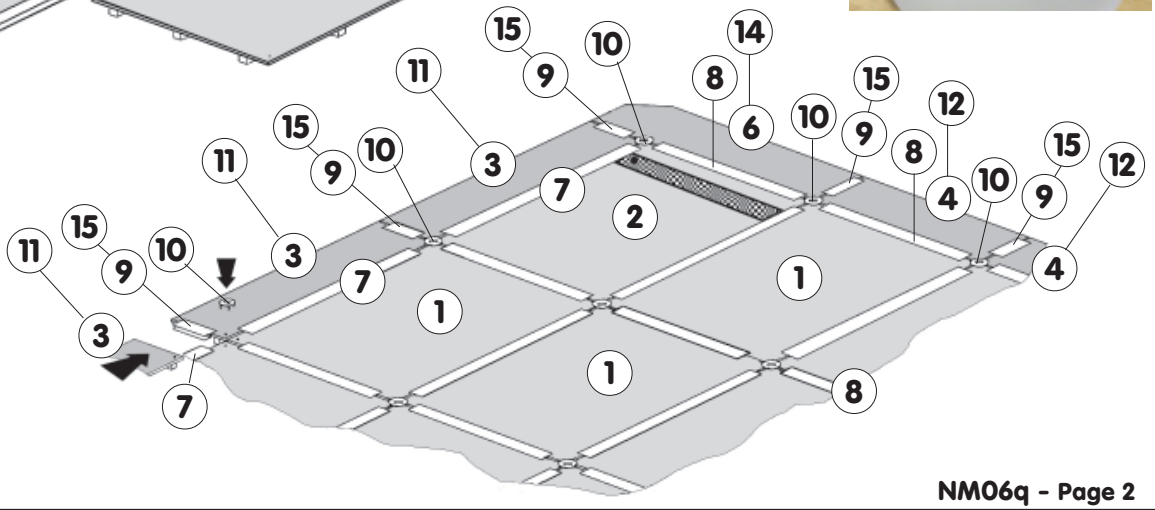

Complete 13 x 13 m floor:
(Ref.: 6580A)
Figure 5

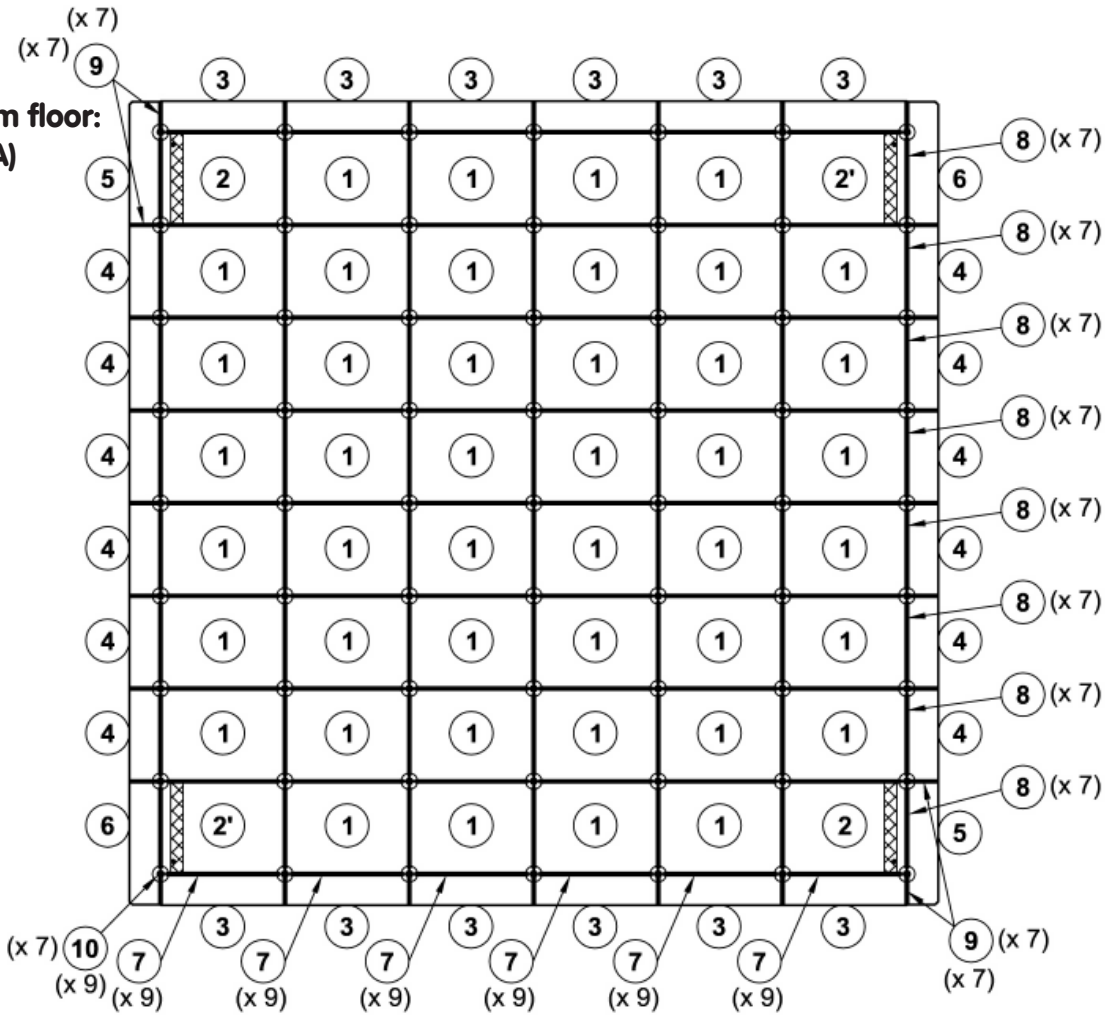

OR

Complete 12.5 x 12.5 m floor:
(Ref.: 6595A)
Figure 6

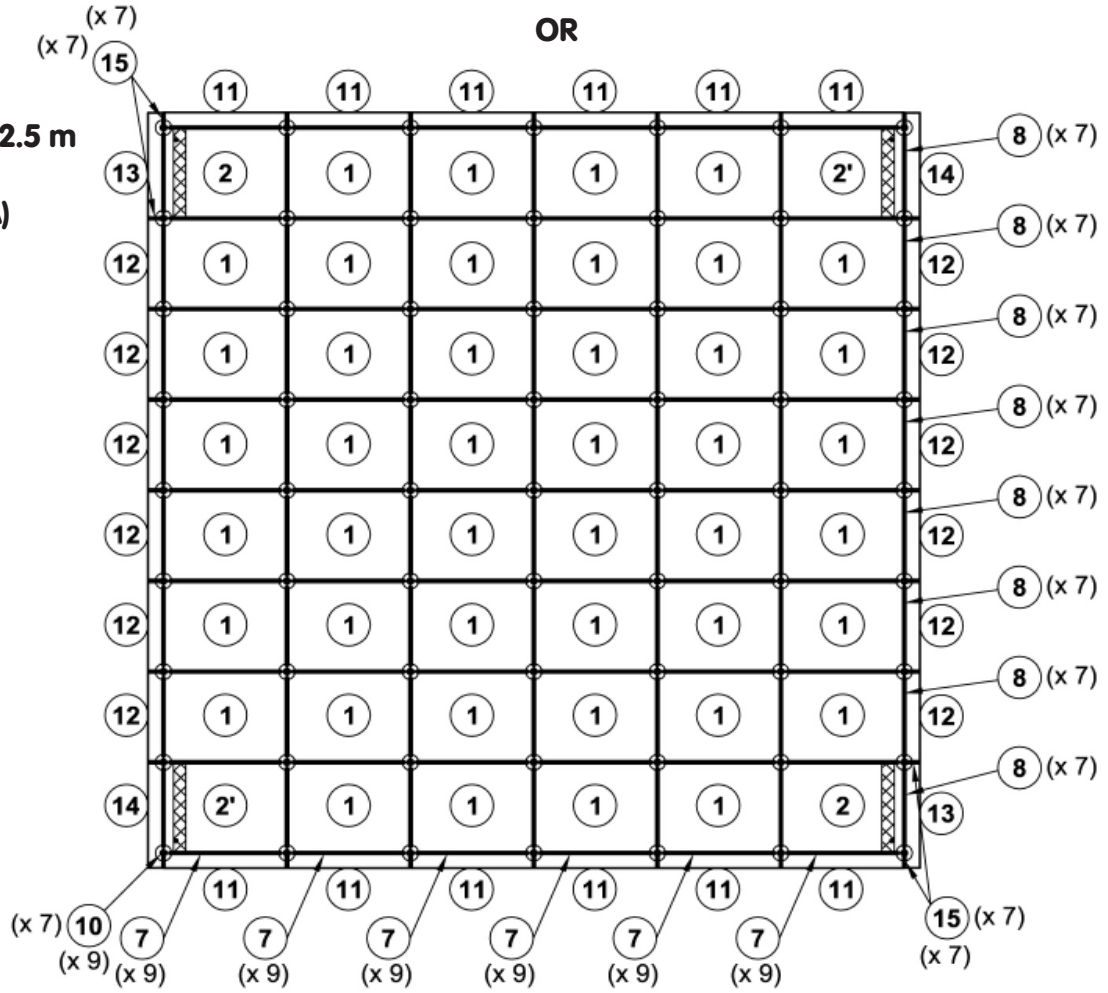

II. Assembling the Impact-absorbing Foam Area.

Refer to assembly instructions for NM253.

III. Assembling the Overlay carpet:

Refer to assembly instructions for NM254.

IV. Disassembly and storage of High elasticity floor:

- Unlock link plates **(10)** and remove them (lift them if necessary using a large flat-blade screwdriver).
- Slide sections **(9)** or **(15)**, **(7)** and **(8)** along the length of the panels and the edges before disassembling the various components.

1 - Frequent storage for short periods:

It is highly advisable to store the panels **fully vertically**, nested together 2 by 2.

2 - Extended storage (as shown in **Fig. 7** and **8**):

- It is imperative that the panels be stacked **horizontally**, nested together 2 by 2: stack the panels up to a maximum of 24 high.
- Finish by stacking corner panels **(2)** and **(2')** wich are equipped with fixation system of anti-rotation Kit.
- Reuse the small spacers and the large battens supplied on delivery, otherwise permanent damage to the resilience the floor derives the foam blocks may result.

Pallet of 24 panels (side view) - Figure 7

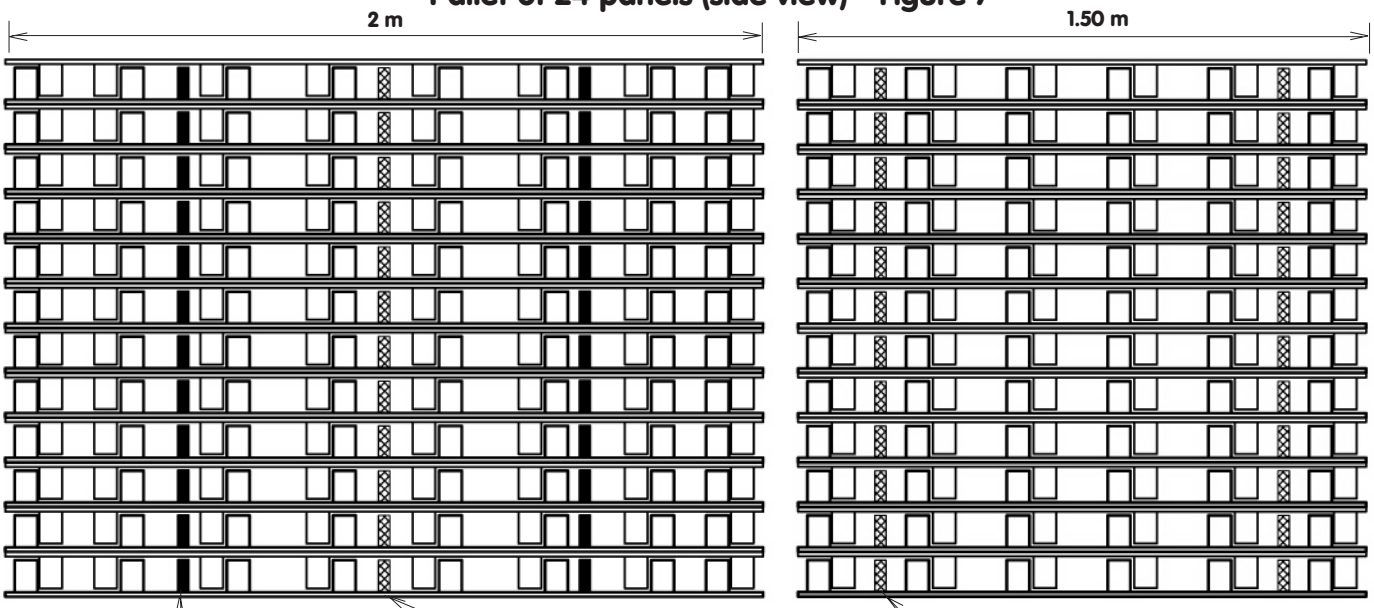

Pallet (viewed from above) Figure 8

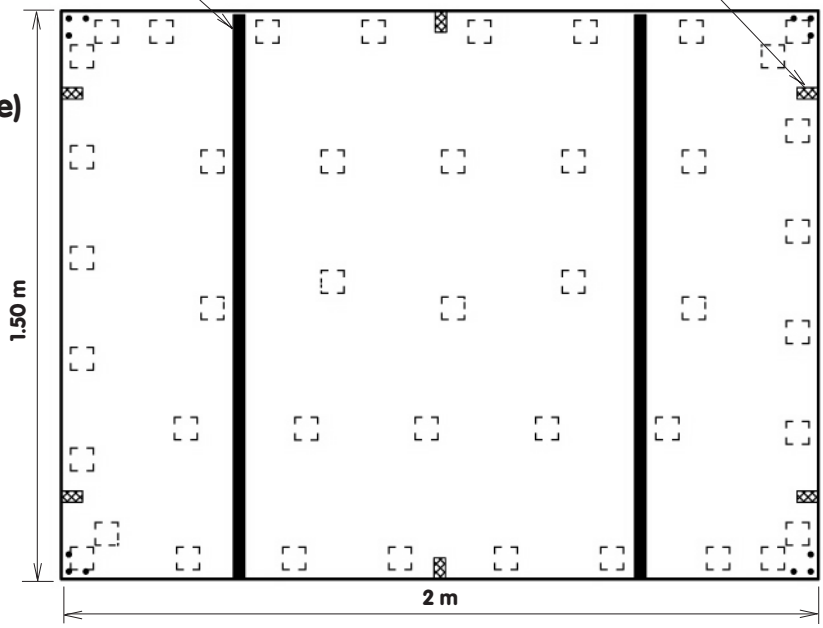

V. Maintenance:

- Regular cleaning of the exercise makes it easier to see any problems, (distortion, breakage or moisture absorption).
- Check the presence and condition: of sections **(9)** or **(15)**, **(7)** and **(8)** and of link plates **(10)** as well as their locking.
- Check the condition of the floor (timber and high-elasticity foam blocks), of the foam tracks (cf. NM253), and of the carpet (cf. NM254).
- Any damaged or distorted component should be replaced as soon as possible.

Floor, 12.50 x 12.50 m
(Ref.: 6595A)

Floor, 13 x 13 m
(Ref.: 6580A)

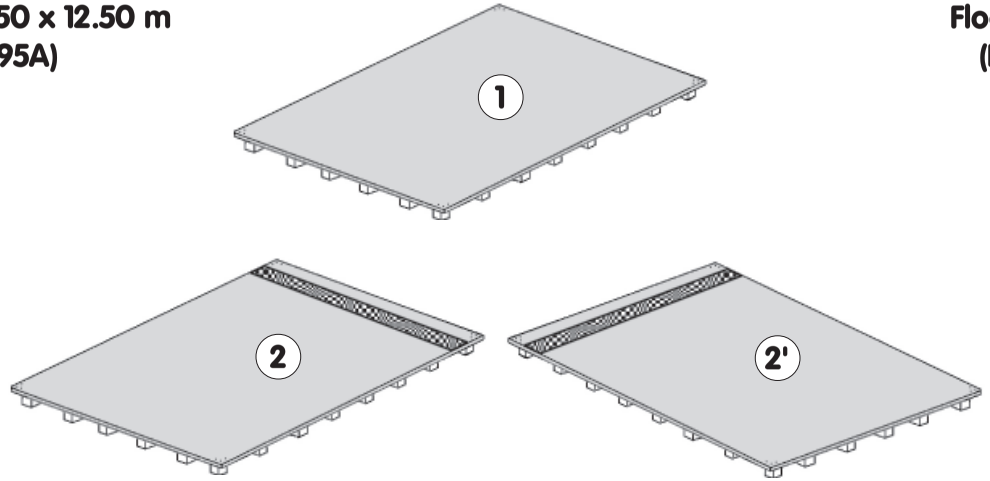

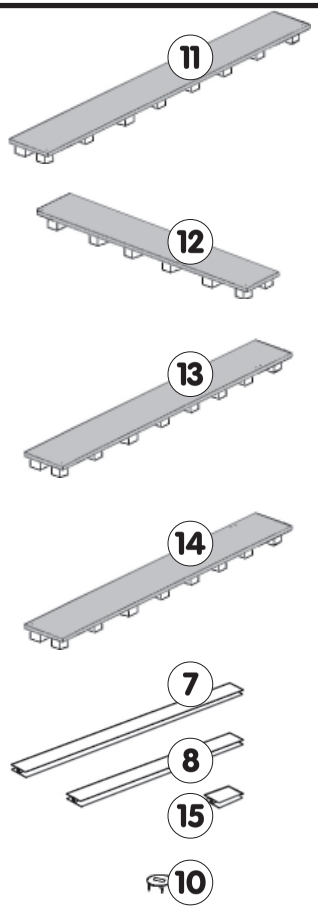

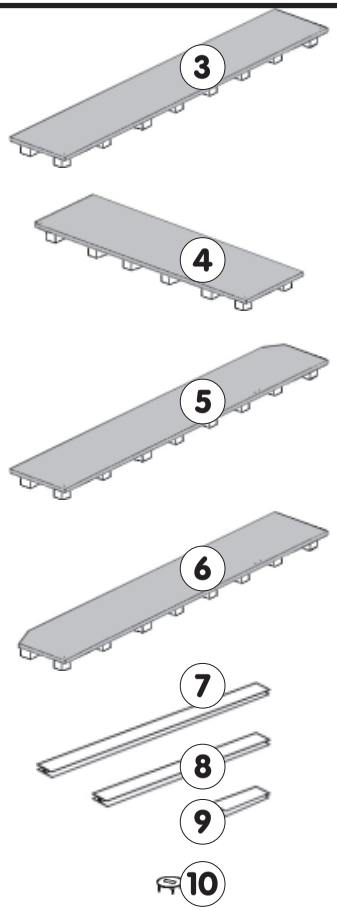

ITEM	QTY	DESCRIPTION	REFERENCE	REMARKS
29	-	-	-	-
28	-	-	-	-
27	-	-	-	-
26	-	-	-	-
25	-	-	-	-
24	-	-	-	-
23	-	-	-	-
22	-	-	-	-
21	-	-	-	-
20	-	-	-	-
19	-	-	-	-
18	-	-	-	-
17	-	Repairing Kit for exercise floor	6537	cf. NM205
16	1	Anti-Rotation Kit for exercise floor	6529D	cf. NM206
15	28	Linking section, 19 cm long	659/08	Ex. floor, 13.20 x 13.20 m
14	2	L.H. corner edge, 1.75 x 0.25 m	6595/14	Ex. floor, 13.20 x 13.20 m
13	2	R.H. corner edge, 1.75 x 0.25 m	6595/13	Ex. floor, 13.20 x 13.20 m
12	12	Short edge, 1.50 x 0.25 m	6595/12	Ex. floor, 13.20 x 13.20 m
11	12	Long edge, 2.00 x 0.25 m	6595/11	Ex. floor, 13.20 x 13.20 m
10	63	Locking plate	660/14	for 2 Exercise floors
9	28	Linking section, 44 cm long	659/03	Ex. floor, 14.00 x 14.00 m
8	56	Linking section, 1.30 m long	659/06	for 2 Exercise floors
7	54	Linking section, 1.80 m long	659/05	for 2 Exercise floors
6	2	L.H. corner edge, 2 x 0.50 m	6580/18	Ex. floor, 14.00 x 14.00 m
5	2	R.H. corner edge, 2.00 x 0.50 m	6580/17	Ex. floor, 14.00 x 14.00 m
4	12	Short edge, 1.50 x 0.50 m	658/03	Ex. floor, 14.00 x 14.00 m
3	12	Long edge, 2.00 x 0.50 m	658/02	Ex. floor, 14.00 x 14.00 m
2'	2	Right Corner plate 2x1.50m+KAR	6580/52	for 2 Exercise floors
2	2	Left Corner plate 2x1.50m+KAR	6580/51	for 2 Exercise floors
1	44	Floor plate, 2.00 x 1.50 m	658/01	for 2 Exercise floors

GYMNOVA
RUE GASTON DE FLOTTE
13012 MARSEILLE
Tél. : 33-(0)-4-91-87-51-20
Fax : 33-(0)-4-91-93-86-89

EXERCISE FLOORS FOR ARTISTIC GYMNASTICS

BY: J. BRIOT	DATE: 06/05/10	NM06q	Ref. : 6570E - 6580A - 6565F - 6595A

THIS DOCUMENT IS THE PROPERTY OF GYMNOVA. IT IS CONFIDENTIAL AND SHALL NOT BE REPRODUCED WITHOUT PRIOR AUTHORIZATION.

To order spare parts, provide the description, reference and delivery date of the entire apparatus.

GYMNOVA
Entreprise certifiée ISO 9001 par BVQI
45 RUE G. DE FLOTTE
13012 MARSEILLE (FRANCE)
TEL : 33.(0).4.91.87.51.20
FAX : 33.(0).4.91.93.86.89
www.gymnova.com
info@gymnova.com

NOTICE DE MONTAGE	NM206b	11/06/12
CÂBLES D'ARRÊT ET KITS ANTI-ROTATION PLANCHERS DE PRATICABLES GYM ET DE PISTES D'ACROBATIE M'2012	6180/27 6528C - 6529D	

À CONSERVER

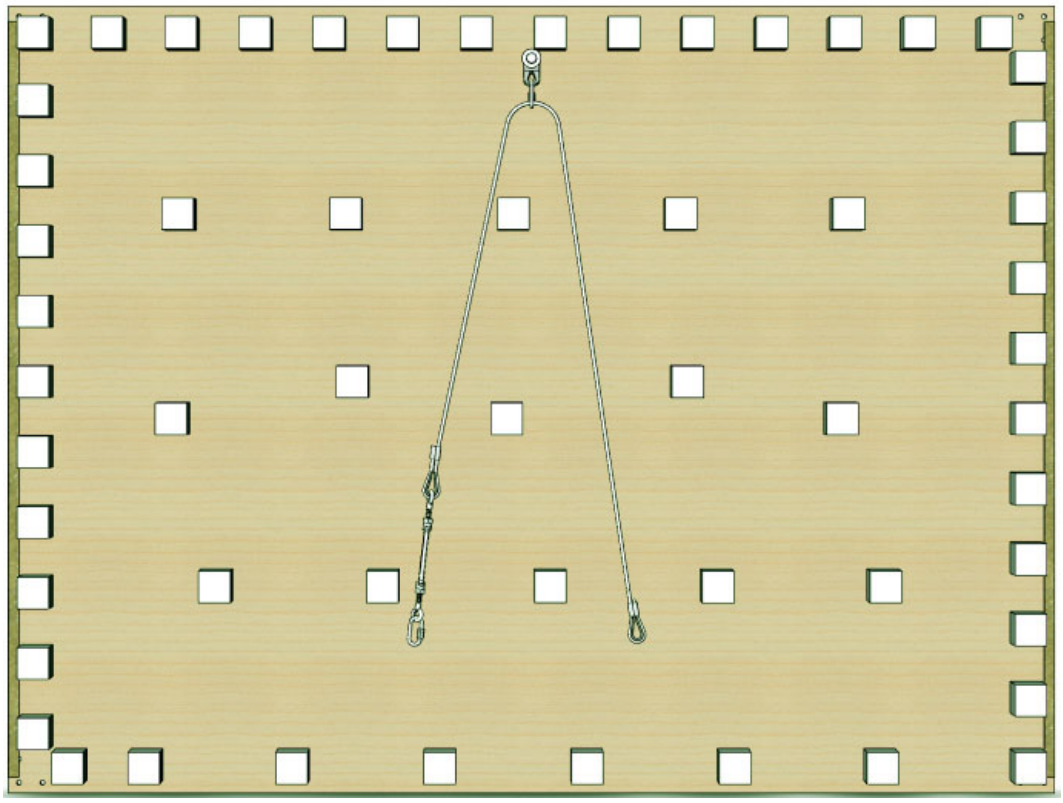

Avertissement :

Il convient de faire installer cet équipement par une personne qualifiée.
Les fixations fournies avec ces kits ne peuvent être utilisées que si le support correspond au cahier des charges **CC70**.
L'usage de cet équipement à des fins autres que celles initialement prévues est exclu.

Recommandations :

Il est recommandé comme l'indique la norme française NF S52-400 de :
- conserver cette notice pour référence ultérieure (contrôle, entretien...).
- effectuer une maintenance prédictive de manière périodique.
- mettre en place une vérification annuelle ou pluriannuelle selon l'utilisation.

Colisage :

1 Colis (réf. : 6180/27) —> Câble complet à l'unité :
Masse : 0,93 kg Dimensions : 140 x 150 x 180 mm Volume : 0,004 m^3
1 Colis (réf. : 6528C) —> Lot de 2 câbles :
Masse : 1,6 kg Dimensions : 140 x 150 x 180 mm Volume : 0,004 m^3
1 Colis (réf. : 6529D) —> Lot de 4 câbles :
Masse : 3,5 kg Dimensions : 100 x 305 x 345 mm Volume : 0,01 m^3

Cas d'emploi des câbles d'arrêt (réf. : 6180/27) :

Ces câbles permettent l'arrêt en rotation et/ou en translation des planchers dynamiques :
- des pistes d'acrobatie GYMNOVA (Réf. : 6186 - 6191 - 6196)
- des praticables de gymnastique GYMNOVA (Réf. : 6565 - 6570 - 6574)

Maintenance :

1 - Nettoyer régulièrement les planchers permet de mieux visualiser les problèmes éventuels (déformation, casse ou corrosion).
2 - Effectuer avant chaque utilisation une vérification complète de l'état des pièces : usure des plats d'haubanage **(8)**, des câbles **(14)**, des maillons rapides **(16)** et des tendeurs à lanterne **(15)**.
3 - Vérifier régulièrement la tension des câbles **(13)**, le blocage des tendeurs **(15)**, et la fermeture des maillons rapides **(16)**.
4 - Vérifier que les fixations **(17)** soient bloquées et que les chevilles **(19)** ne s'arrachent pas du sol.
5 - Important :
- En cas d'anomalie constatée ou présumée, ne pas utiliser l'équipement tant qu'un technicien n'est pas intervenu.
- Tout élément détérioré ou déformé doit être remplacé dans les plus brefs délais.

Dans le souci d'une amélioration constante des produits, nous nous réservons le droit d'apporter des modifications techniques et dimensionnelles sans que cette notice nous soit opposable.

I. Montage du Kit Anti-Rotation pour pistes < 14 m (Réf. : 6528C) (deux personnes minimum) :

Nota : lorsque la piste est inférieure à 14 m de long, uniquement 2 câbles d'arrêt sont nécessaires pour maintenir ses extrémités en position, et conserver sa linéarité.

1 - Mise en place des câbles d'arrêt sous le plancher :

- Une fois le plancher mis en place (en fonction de la configuration souhaitée et/ou existante de la salle), dégager les plaques d'extrémité **(1)** de la piste.
- Percer un trou ø15mm centré sur chaque plaque d'extrémité **(1)** dans la largeur de la piste à 10 cm du bord, côté extérieur de la piste (voir **Fig. 1**).
- Engager un écrou à visser **(9)** sur le dessus la plaque **(1)**, puis le fixer à l'aide de 2 vis à bois **(10)** suivant **Fig. 1**.
- Monter le plat d'haubanage **(8)** à l'aide de la visserie **(5)**, **(6)**, et **(7)**, sous chaque plaque suivant **Fig. 2** et **Fig. 3**, en l'orientant suivant **Fig. 4** et **Fig. 5**, avant de serrer pour bloquer sa rotation (voir **Fig. 3**).
- Monter un maillon rapide **(16)** sur chaque plat d'haubanage **(8)**, puis y enfiler un câble complet **(6)** (voir **Fig. 4** et **Fig. 5**).

Attention : placer les tendeurs **(15)** du côté le plus accessible de la piste, afin d'y accéder lors de la maintenance.

Figure 1
Plaque d'extrémité
(Vue de Dessus)

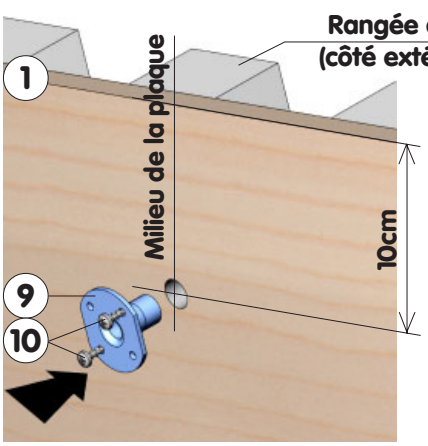

Figure 2
Plaque d'extrémité
(Vue de Dessous)

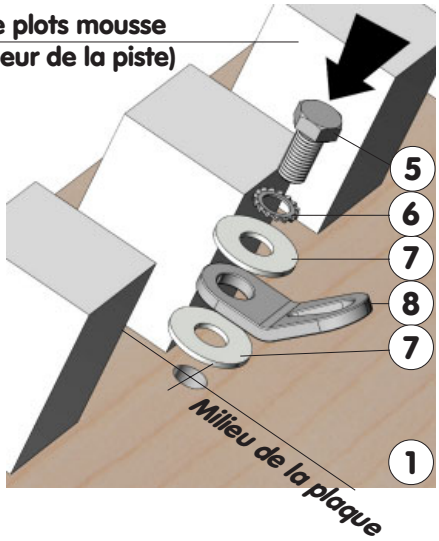

Figure 3
Plaque d'extrémité
(Vue de Côté)

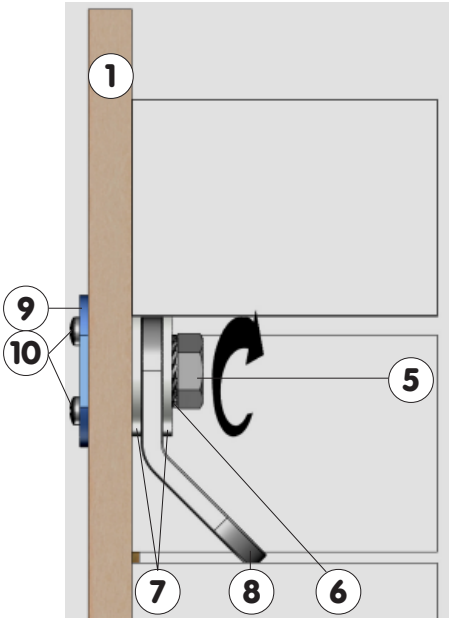

Figure 4
Plaque d'extrémité avec Câble monté
(Largeur de la piste)

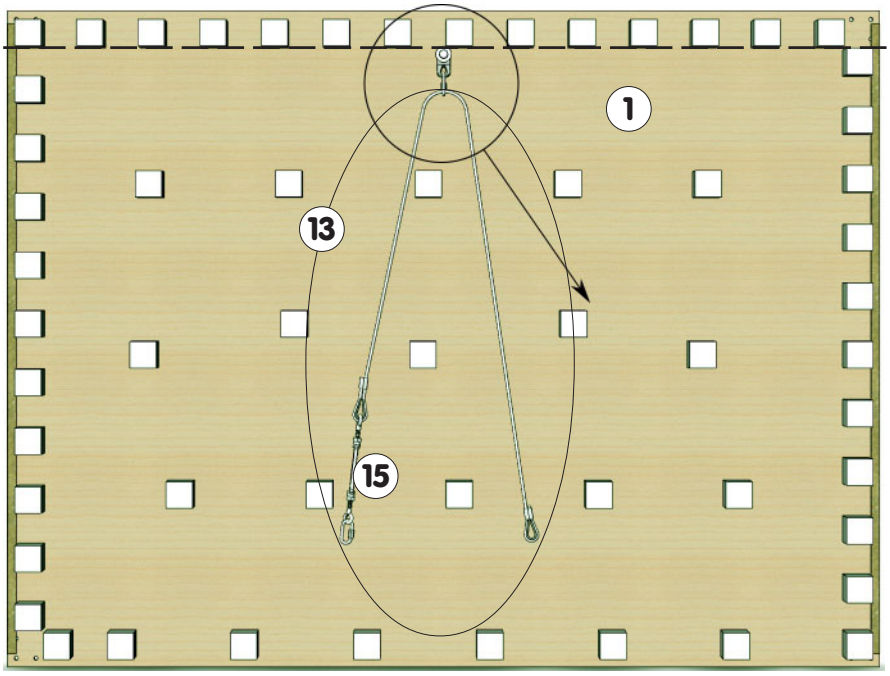

Rangée de plots mousse
(côté extérieur de la piste)

Figure 5
Détail du montage
Milieu de la plaque d'extrémité
(Largeur de la piste)

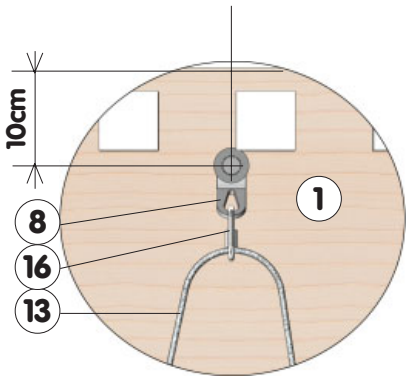

2 - Fixation du plancher au sol :

2.1. Préparation :

- Vérifier la linéarité de la piste complète (alignement des plaques).
- Tracer la position des 2 plaques d'extrémité **(1)**, ainsi que celle des fixations suivant **Fig. 6 et 6bis** ou **Fig. 7 et 7bis**..
- Puis percer les trous ø12 mm de profondeur 4,5 cm au sol, aux extrémités de la piste.
- Aspirer soigneusement les trous avant de mettre en place les chevilles à frapper **(19)** fournies : enfiler la douille puis en taper le fond pour la fixer au sol, avec un outil adapté (suivant les étapes illustrées ci-contre).

Mise en place des chevilles

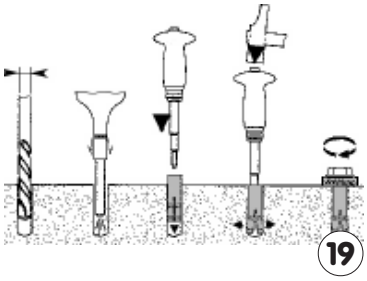

Figure 6
Plaque d'extrémité de Piste largeur 2m

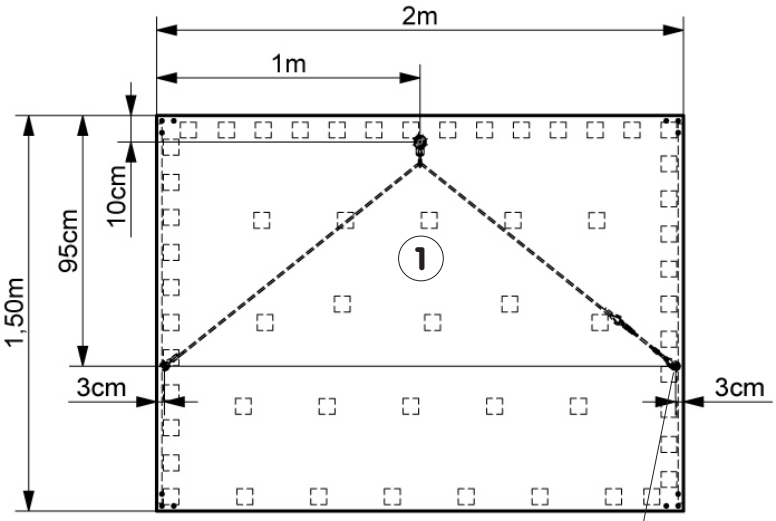

Figure 6bis
Piste largeur 2m

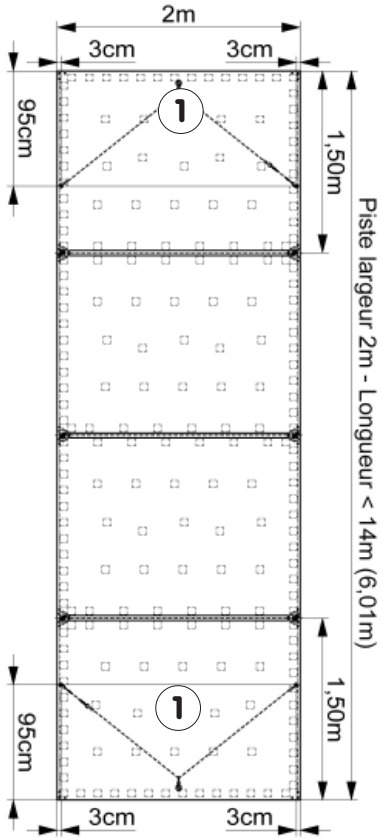

Figure 7
Plaque d'extrémité de Piste largeur 1,50m

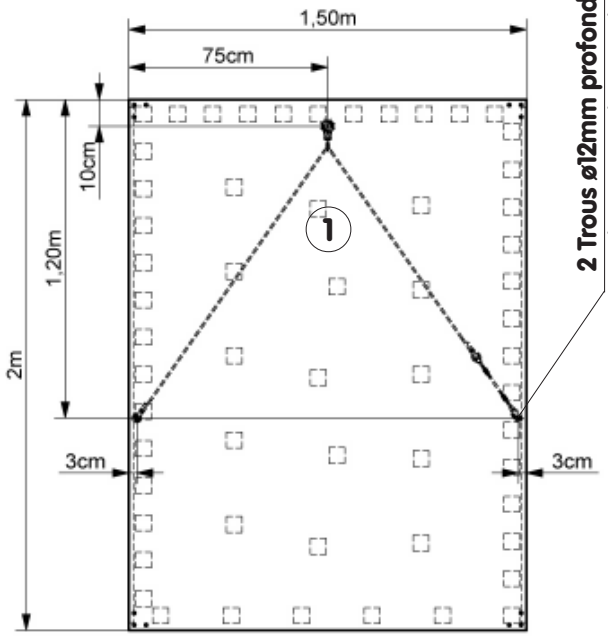

2 Trous ø12mm profondeur 4,5cm de part et d'autre de la piste

Figure 7bis
Piste largeur 1,50m

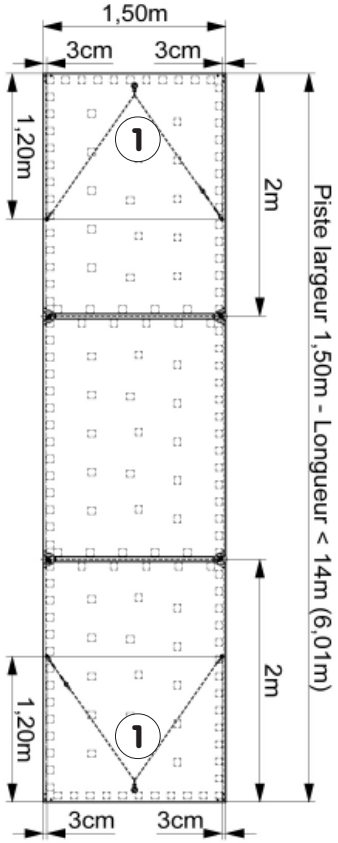

2.2. Fixation :

- Remonter partiellement les plaques d'extrémité **(1)** de piste en faisant dépasser les extrémités des câbles **(13)** du plancher.
- Fixer sans serrer les extrémités de chaque câble (mise en contact au sol) en respectant l'ordre de montage de la visserie **(12)**, **(11)**, **(18)** et **(17)** (voir **Fig. 8** et **9**).
- Remonter les plaques d'extrémité **(1)** à l'aide des pièces de liaison du plancher.
- Vérifier l'alignement correct de tous les éléments de plancher (ainsi que le centrage du plancher par rapport aux fixations).
- Mettre en tension les câbles **(13)** grâce aux tendeurs **(15)**.

Nota : Le serrage modéré des fixations au sol permet aux câbles **(13)** de s'orienter au mieux lors du réglage de la tension.

Figure 8

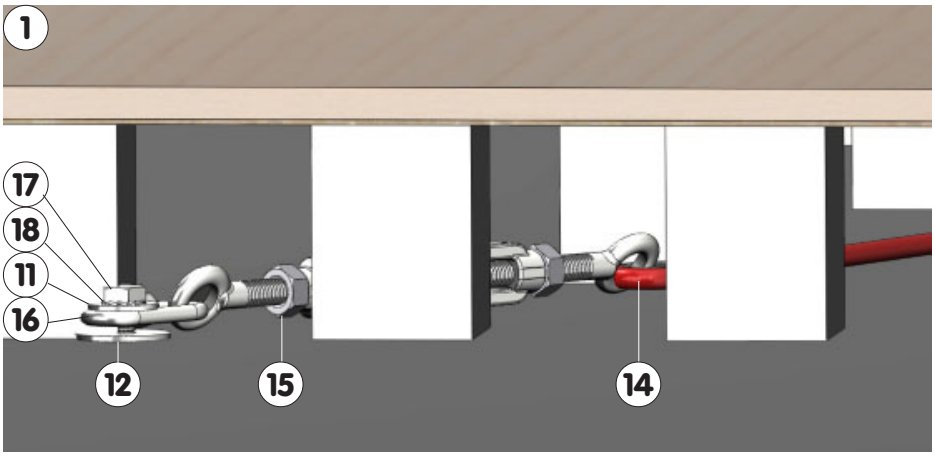

Figure 9

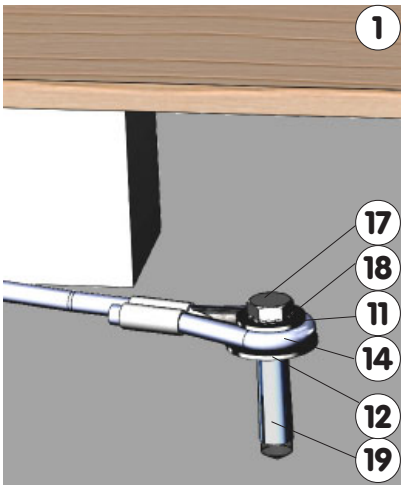

2.3. Mise en tension :

- Pour tendre les câbles **(13)**, soulever légèrement chaque plaque d'extrémité **(1)**, pour accéder au tendeur **(15)**.
- Visser chaque tendeur **(15)** suffisament pour que le câble **(13)** ne porte plus au sol (voir **Fig. 10** et **11**).
- Resserrer fortement les fixations au sol **(12)**, **(11)**, **(18)** et **(17)**.
- Finir de visser les tendeurs **(15)** manuellement, pour que les câbles **(13)** soient suffisament tendus.
- Ne pas oublier de verrouiller le réglage de chaque tendeur **(15)**, en bloquant les contre-écrous à la clé (voir **Fig. 12**).

Figure 10

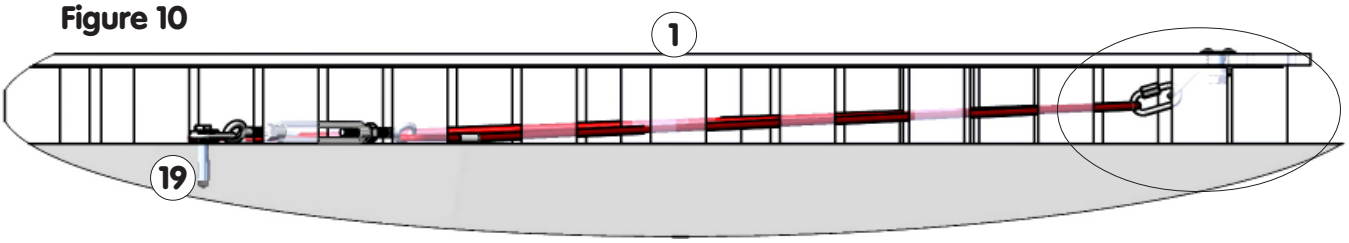

3 - Finition de la piste :

- Placer (ou replacer) la mousse puis la moquette, alignées sur le plancher.
- Mettre (ou remettre) en place les bavettes sur la longueur de la piste.

Figure 11

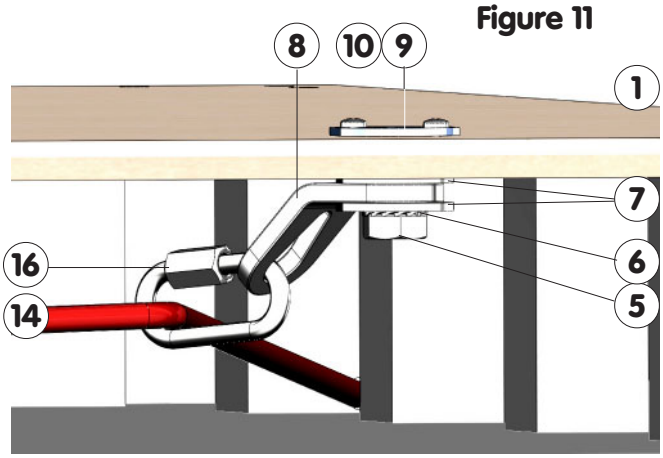

Figure 12

II. Montage du Kit Anti-Rotation pour pistes ≥ 14 m (Réf. : 6529D) (deux personnes minimum) :

Nota : à partir de 14 m de long, 4 câbles d'arrêt sont nécessaires pour maintenir la piste en position (2 à ses extrémités et 2 en son milieu), et conserver sa linéarité.

1 - Mise en place des câbles d'arrêt sous le plancher :

- Une fois le plancher mis en place (en fonction de la configuration souhaitée et/ou existante de la salle), dégager les plaques d'extrémité **(1)**, ainsi qu'une plaque de milieu **(2)** de la piste.
- Se reporter aux opérations réalisées au **"§ I. 1"** pour les plaques d'extrémité **(1)**.
- Puis renouveller les opérations au centre de la plaque de milieu de piste **(2)** (voir **Fig. 13 et 13bis** ou **Fig. 14 et 14bis**).

2 - Fixation du plancher au sol : se reporter au **"§ I. 2"**, et opérer de même pour les plaques **(2)**.

3 - Finition de la piste : se reporter au **"§ I. 3"**

Figure 14bis
Piste largeur 1,50m

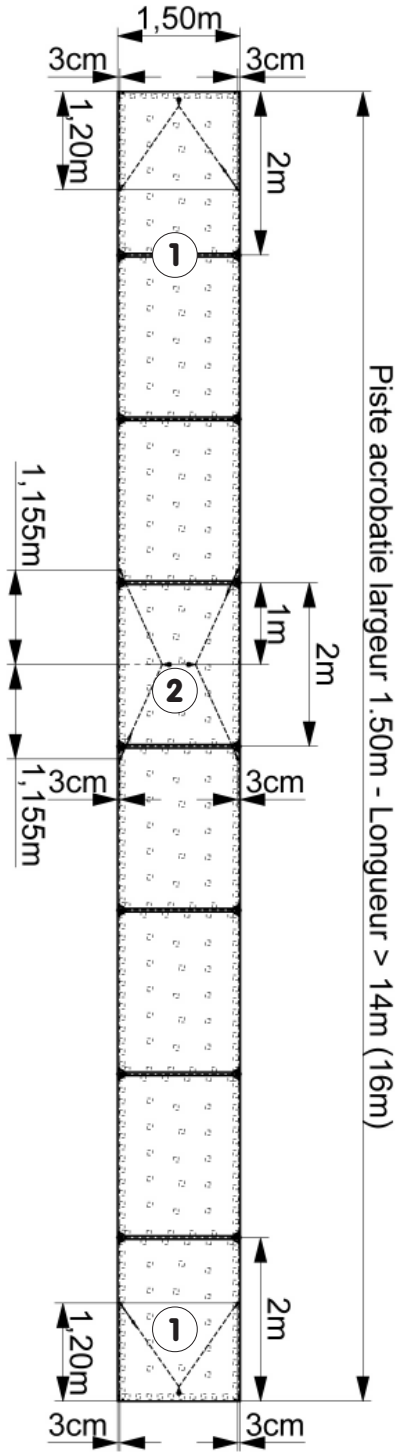

Figure 13
Plaque de milieu de Piste largeur 2m

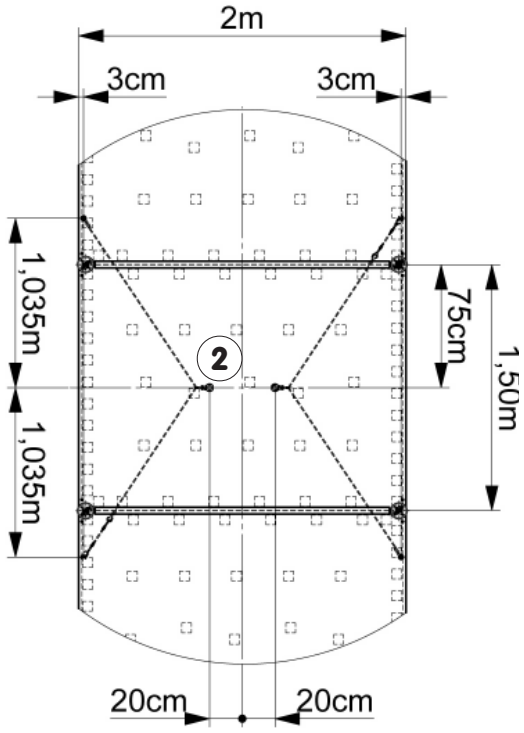

Figure 14
Plaque de milieu de Piste largeur 1,50m

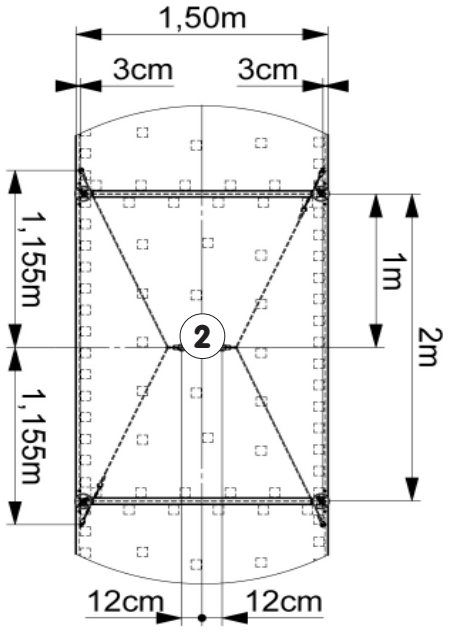

Figure 13bis
Piste largeur 2m

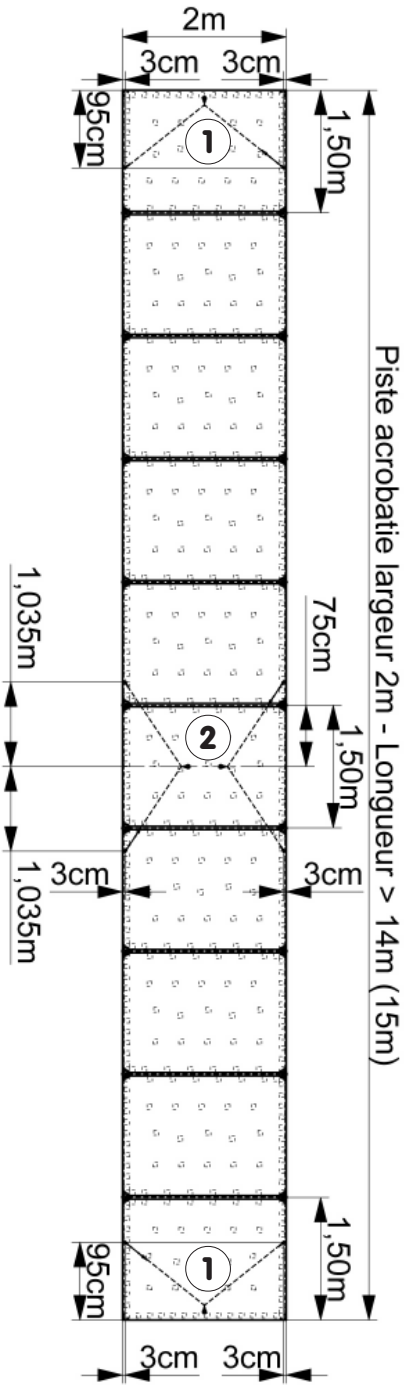

III. Montage du Kit Anti-Rotation pour praticables Gym (Réf. : 6529D) (deux personnes minimum) :

Nota : 4 câbles d'arrêt sont nécessaires pour immobiliser un plancher de praticable.

1.1 - Mise en place des câbles d'arrêt sous un plancher existant :

- Rabattre la moitié de la moquette pour accéder aux pistes de mousse (Praticables Réf.: 6570 et 6565), ou l'extrémité des pistes enroulables (Praticable Réf.: 6574), suivant le type de praticable.
- Replier suffisament les pistes de mousse pour découvrir les 2 plaques d'angles du plancher suivant **Fig. 15**.
- Démonter les bordures du plancher pour accéder aux plaques d'angles **(3)** et **(4)** (2 x 1,5 m) (voir **Fig. 15** et **Fig. 16**).
- Dégager chaque plaque d'angle **(3)** ou **(4)**, puis percer un trou ø15mm dans l'angle extérieur à 20 cm du bord (**Fig. 17**).
- Engager un écrou à visser **(9)** sur le dessus la plaque **(3)** ou **(4)**, puis le fixer à l'aide de 2 vis à bois **(10)** suivant **Fig. 17**
- Monter le plat d'haubanage **(8)** à l'aide de la visserie **(5)**, **(6)**, et **(7)**, sous chaque plaque suivant **Fig. 16**, en l'orientant à 45° suivant **Fig. 18**, avant de serrer pour bloquer sa rotation.
- Monter un maillon rapide **(16)** sur chaque plat d'haubanage **(8)**, puis y enfiler un câble complet **(13)** (voir **Fig. 20**).

Attention : placer les tendeurs **(15)** du côté le plus accessible du praticable, afin d'y accéder lors de la maintenance.

- Renouveller les opérations précedentes sur l'autre moitié du praticable.

1.2 - Mise en place des câbles d'arrêt sous un plancher neuf :

- Lors de l'assemblage des plaques d'angles **(3)** et **(4)**, monter un maillon rapide **(16)** sur chaque plat d'haubanage **(8)**, puis y enfiler un câble complet **(13)** suivant **Fig. 20**.

Figure 15
Plaque d'angle du plancher de praticable

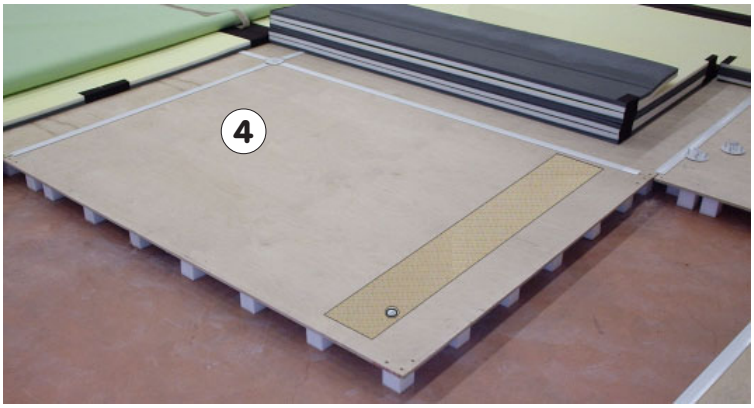

Figure 16
Angle complet du plancher de praticable

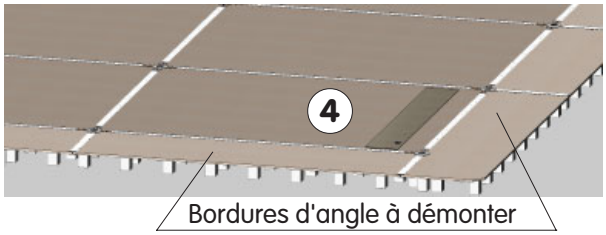

Figure 17
Angle extérieur de la plaque d'angle
(Vue de dessus)

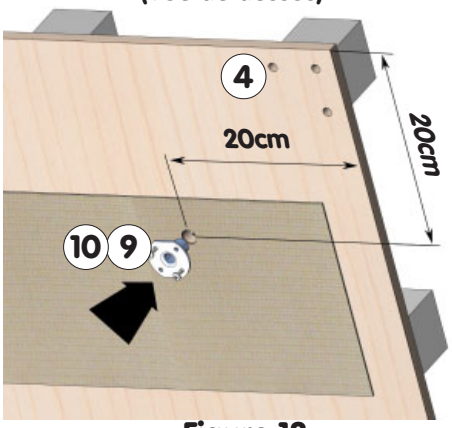

Figure 18
Angle extérieur de la plaque d'angle
(Vue de dessous)

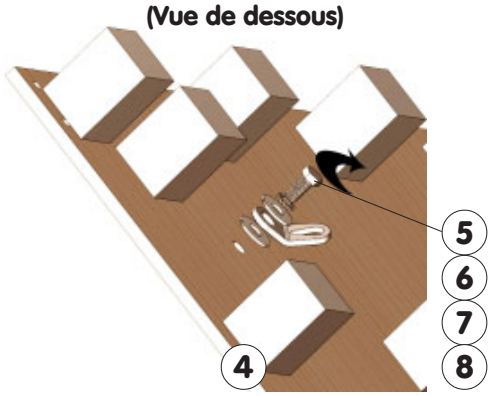

Figure 19
Orientation plat d'haubanage
(Vue de dessous)

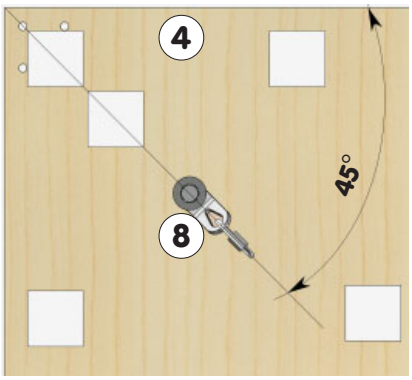

Figure 20

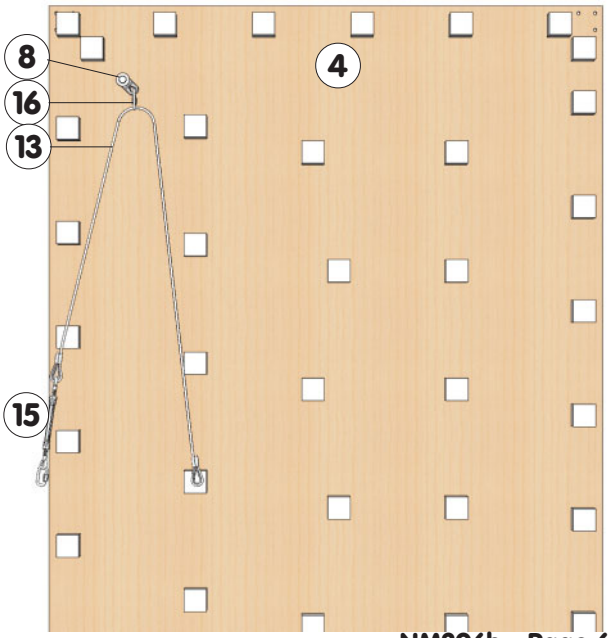

2 - Fixation du plancher au sol :

2.1. Préparation :

- Remonter les plaques d'angle **(3)** et **(4)** du praticable en faisant dépasser les extrémités du câble **(13)** de part et d'autre de la plaque (vérifier leur alignement avec le reste du plancher).
- Percer les trous ø12 mm de profondeur 4,5 cm au sol, aux angles du plancher suivant **Fig. 21 et 21bis**.

Nota : La position des fixations des câbles est identique pour tous les praticables de gym. Seule la largeur des bordures diffère.

- Aspirer soigneusement les trous avant de mettre en place les chevilles à frapper **(12)** fournies : enfiler la douille puis en taper le fond pour la fixer au sol avec un outil adapté (suivant les étapes illustrées ci-dessous).

Figure 21

Plaque d'angle de plancher de Praticable

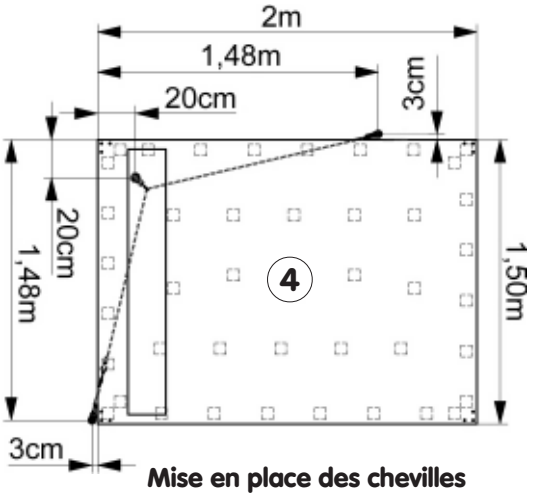

Mise en place des chevilles

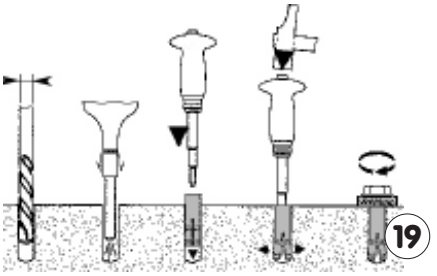

Figure 21bis

Plancher de Praticable

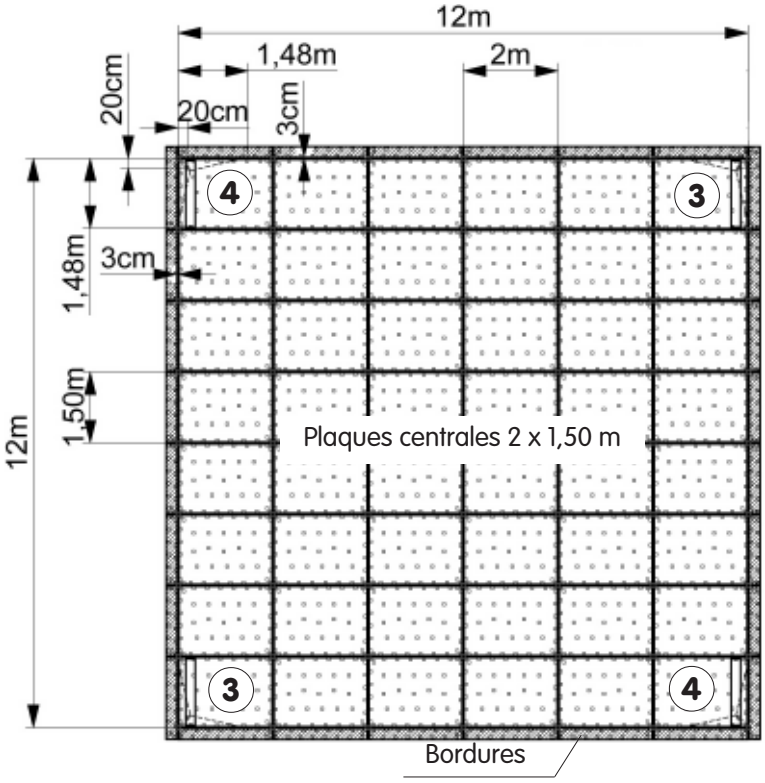

2.2. Fixation :

- Fixer sans serrer les extrémités de chaque câble (mise en contact au sol) en respectant l'ordre de montage de la visserie **(12)**, **(11)**, **(18)** et **(17)** (voir **Fig. 22** et **23**).
- Remonter les plaques d'angles **(3)** et **(4)** à l'aide des pièces de liaison du plancher.
- Vérifier l'alignement correct de tous les éléments de plancher,
- Mettre en tension les câbles **(13)** grâce aux tendeurs **(15)**.

Nota : Le serrage modéré des fixations au sol permet aux câbles **(13)** de s'orienter au mieux lors du réglage de la tension.

Figure 22

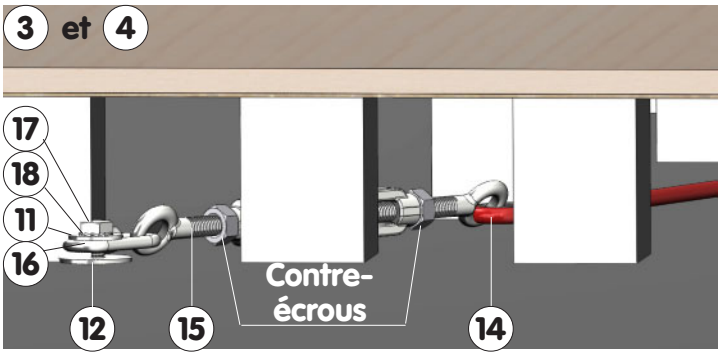

Figure 23

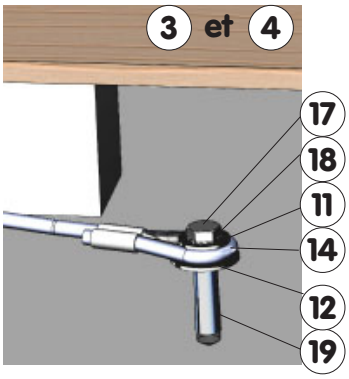

2.3. Mise en tension :

- Pour tendre les câbles **(13)**, soulever légèrement chaque plaque d'angle **(3)** ou **(4)**, pour accéder au tendeur **(15)**. Visser chaque tendeur **(15)** suffisament pour que le câble **(13)** ne porte plus au sol (voir **Fig. 10 p4**).
- Resserrer fortement les fixations au sol **(12)**, **(11)**, **(18)** et **(17)**.
  Puis finir de visser les tendeurs **(15)** manuellement, pour que les câbles **(13)** soient bien tendus.
  Ne pas oublier de verrouiller le réglage de chaque tendeur **(15)**, en bloquant les contre-écrous à la clé (voir **Fig. 12 p4**).

3 - Finition du praticable :

- Remonter les bordures du plancher.
- Placer la mousse puis la moquette, alignées sur le plancher.

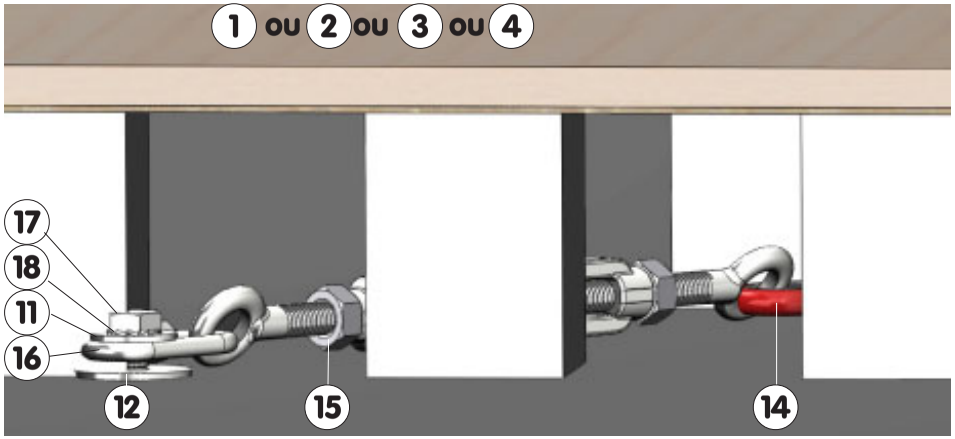

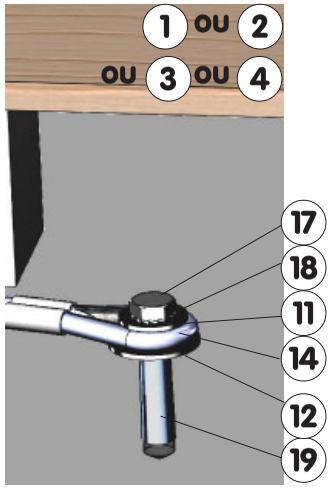

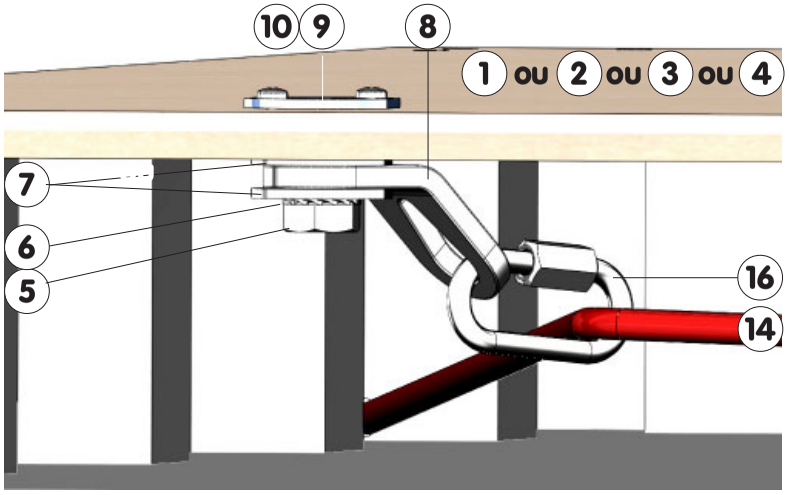

Les quantités données ci-contre sont valables pour un câble d'arrêt complet (Réf. : 6180/27).

Pour les kits anti-rotation, il faut multiplier les quantités :

- Par "2" —> Kit Réf. : 6528C

- Par "4" —> Kit Réf. : 6529D

REP	NBR	DESIGNATION	REFERENCE	OBSERVATION
30	-	-	-	-
29	-	-	-	-
28	-	-	-	-
27	-	-	-	-
26	-	-	-	-
25	-	-	-	-
24	-	-	-	-
23	-	-	-	-
22	-	-	-	-
21	-	-	-	-
20	-	-	-	-
19	2	Cheville exp. à frapper M10	QCEC100000	Fixations au sol
18	2	Rondelle éventail ø10 x 18	VREE10180Z	Fixations au sol
17	2	Vis H M10 x 30 zinguée	VH0010030Z	Fixations au sol
16	2	Maillon rapide N°6	QMRA00006Z	1 inclu ds 13
15	1	Tendeur à lanterne M10 O/O	QTELE1010G	inclu ds 13
14	1	Câble ø5,5 - Long. : 2,26 m	-	inclu ds 13
13	1	Câble d'arrêt réglable	-	l'unité
12	2	Rondelle plate LL 10 x 36	VRP010360Z	Fixations au sol
11	2	Rondelle plate L 10 x 27	VRP010270Z	Fixations au sol
10	2	Vis VBA TB ø4 x 16	VVBZ40016Z	inclu ds 2 & 3
9	1	Ecrou à visser M12	VEAV12210Z	inclu ds 2 & 3
8	1	Plat d'haubanage	X3120/12	inclu ds 2 & 3
7	2	Rondelle plate L 14 x 36	VRP014360Z	inclu ds 2 & 3
6	1	Rondelle éventail ø12 x 20	VREE12200Z	inclu ds 2 & 3
5	1	Vis H M12 x 25 zinguée	VH0012025Z	inclu ds 2 & 3
4	-	Plaque angle Droite 2 x 1,5 m	6580/52	praticables
3	-	Plaque angle Gauche 2 x 1,5 m	6580/51	praticables
2	-	Plaque milieu 2 x 1,5 m	-	pistes
1	-	Plaque d'extrémité 2 x 1.5 m	-	pistes

GYMNOVA
RUE GASTON DE FLOTTE
13012 MARSEILLE
Tél. : 33-(0)-4-91-87-51-20
Fax : 33-(0)-4-91-93-86-89

CÂBLES D'ARRÊT ET KITS ANTI-ROTATION DE PRATICABLES GYM ET PISTES D'ACROBATIE

M'2012

PAR : J. BRIOT	LE : 11/06/12	NM206b	Ref. : 6180/27 - 6528C - 6529D

Pour commander les pièces détachées, rappeler la désignation, la référence et la date de livraison de l'appareil complet.

CE DOCUMENT EST LA PROPRIETE DE GYMNOVA, IL EST CONFIDENTIEL ET NE PEUT ETRE REPRODUIT SANS NOTRE ACCORD

GYMNOVA
Entreprise certifiée ISO 9001 par BVQI
45 RUE G. DE FLOTTE
13012 MARSEILLE (FRANCE)
TEL : 33.(0).4.91.87.51.20
FAX : 33.(0).4.91.93.86.89
www.gymnova.com
info@gymnova.com

ASSEMBLY INSTRUCTIONS	NM199d	13/06/12
ACROBATICS AREA AND EXERCISE FLOOR IN ARTISTIC GYMNASTICS TRACKS	**6573A 6574C**	

KEEP THIS DOCUMENT

Réf.: 6574C

Warning:
This equipment should be installed by a qualified individual.
This apparatus should be used by only one person at a time, supervised by a qualified individual and with an appropriate landing mat or a landing pit.
Using this equipment for purposes other than those originally intended is forbidden.

Compliance:
This equipment complies with the requirements of the European standard EN 913 "Gymnastic equipment - General safety requirements and test methods".
The 14 x 14 m exercise floor ref. **6574C** is F.I.G. **approved.**

Recommendations:
As shown in French Standard NF S 52-400 the following is recommended:
- keep these instructions for subsequent reference (inspection, maintenance, etc.).
- periodically carry out predictive maintenance.
- depending on how much it is used have the equipment serviced yearly or every few years.

Storage:
Refer to the instructions for the NM06p for the high elasticity floor (Ref.: 6580A).
Always store the equipment away from moisture and heat.
It is highly advisable to roll the tracks up and to store them vertically.
Do not climb onto or place anything on top of stored equipment, for safety reasons (risk of overturning) and premature wear and tear of the floor and of the tumbling area.

Maintenance:
1 - Cleaning the apparatus regularly will make it easier to spot any problems (distortion, breakage or moisture absorption).
2 - Before use, check wear parts **each time** for proper condition and operation:
- a visual check on the presence of the 6 Velcro links **(2)**, of the 4 marking Velcro strips **(3)** and on the condition of the 7 roll-up tracks **(1)** (securing of the Gymnova pads **(4)**, of the 4 Anti-Rotation Kit strips **(5)**).
- condition of the floor (timber, links & high-elasticity mounts) (cf. NM06p).

3 - Important:
- If a problem is found or suspected, do not use the equipment until it has been checked by a technician.
- Any damaged or distorted component should be replaced as soon as possible.

Packaging:
Tumbling area alone (Ref.: 6573A):
- 7 Pack (ref.: 6160/12): 14.10 x 2 m tumbling track - Thickness: 4 cm - Weight: 56 Kg - Size: 2 x ø1m dia. - Volume: 1.50 m^3
- 1 Pack (ref.: 6574/10): Accessories (linking & marking Velcro strips + Gymnova pads + Anti-Rotation Kit) - Weight: 6 Kg - Size: 0.50 x 0.35 x 0.30 m - Volume: 0.0525 m^3
- 1 Pack (ref.: 6574/20) : 2 m ruler for cutting - Weight: 2 Kg - Size: 2 x 0,1 x 0,02m - Volume: 0,004m^3

Exercise floor, complete (Ref.: 6574B):
- 13 x 13 - 10 cm thick high elasticity floor (Ref.: 6580A) -> Detailed packaging: refer to instructions NM06.
- Floors Anti-Rotation kit - 4 ajustable cables (Ref.: 6529D) -> Weight: 3,5Kg - Size: 100 x 305 x 345mm - Volume : 0,01m^3
- Tumbling area (Ref.: 6573A) -> Detailed packaging: see above.

Constantly aiming to improve our products, we reserve the right to make changes to the equipment and dimensions without further discussion.

I. Assembling the 14 x 14 m Exercise floor (Ref. 6574C)**:**
Refer to assembly instructions for NM06.

II. Assembling the Tumbling area (a minimum of 2 people are needed)**:**
Note: Prepare a clean area to assemble and set up the tracks.

1 - Installation without floor: determine the position of the area by marking out its perimeter on the ground, i.e. a 14 x 14 m square (Check diagonal length: 19.80 m).
Installation with floor: marking out done before assembling floor (refer to instructions for NM06).
Installing the Foam Anti-Rotation Kit: place the 4 black pads **(5)** with the felt side on the Velcro strips, which are on the large 2 x 1.50 m corner panels on the high elasticity floor.

2 - Roll out the 7 tracks **(1)** in situ so they flatten out and revert to their original length (≥ 14 m).

3 - Align a track **(1)** to one side of the outline, starting from a datum corner, as shown in **Fig. 1**.

4 - Align the other 6 tracks side by side on the ground, taking care not to move the first one. Mark off all the tracks to a length of 14 m transferring the line to the ends of the tracks (see **Fig. 1**), using the supplied 2m ruler **(6)**, and a cutting tool of the utility knife type (be careful not to damage the underlying floor).

5 - Ensure that the tracks **(1)** are butted together correctly before joining them together, as shown in **Fig. 2**. In order to shift a track, all it requires is to have one person at each end and to lift it alternately in order to force air in waves underneath. Readjust its position by pulling in the desired direction.

6 - Unwind then draw tight each of the 6 red Velcro strips **(2)** (10 cm wide), straddling each joint between the tracks, then apply the strips **(2)** firmly over their full length.

7 - Apply the 4 beige Velcro strips **(3)** (5 cm wide), in order to mark out the 12 x 12 m central zone (the strips are to be positioned within the zone), as shown in **Fig. 2**.

8 - Position the 4 Gymnova markings **(4)** outside the tumbling area, 1 in each corner (see **Fig. 2**).

9 - Finishing the foam Anti-Rotation Kit: lift the corners of the tumbling area over 3 m in order to access the pads **(5)** (see **Fig. 2**) and remove the protective film from the adhesive. Apply the tracks gradually in order to maintain their flatness to the floor.

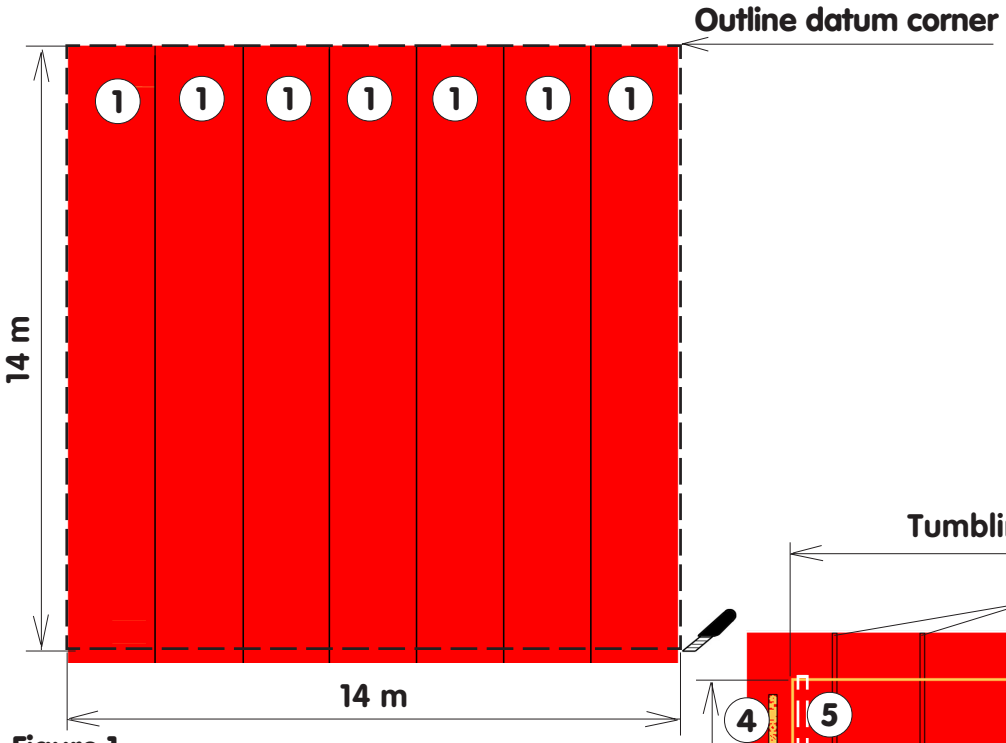

Figure 1

Figure 2

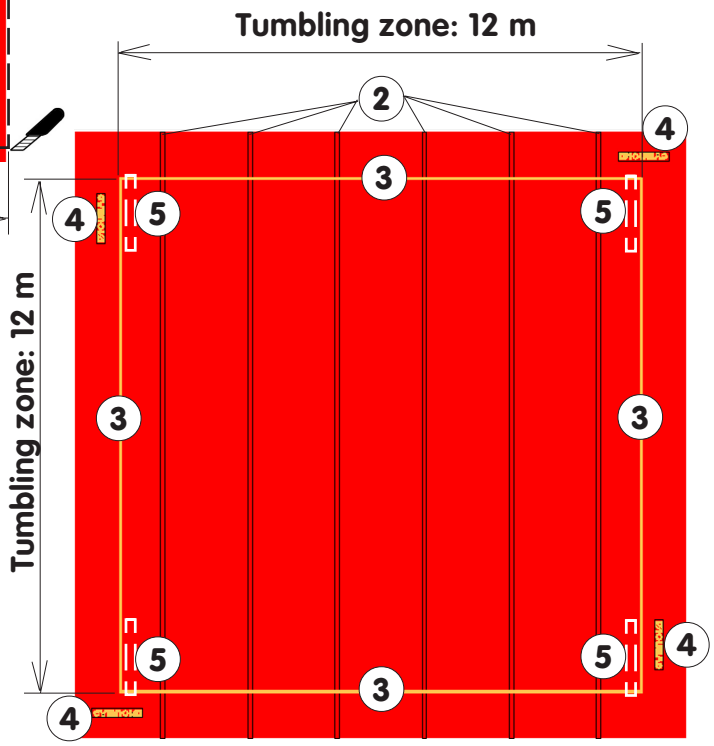

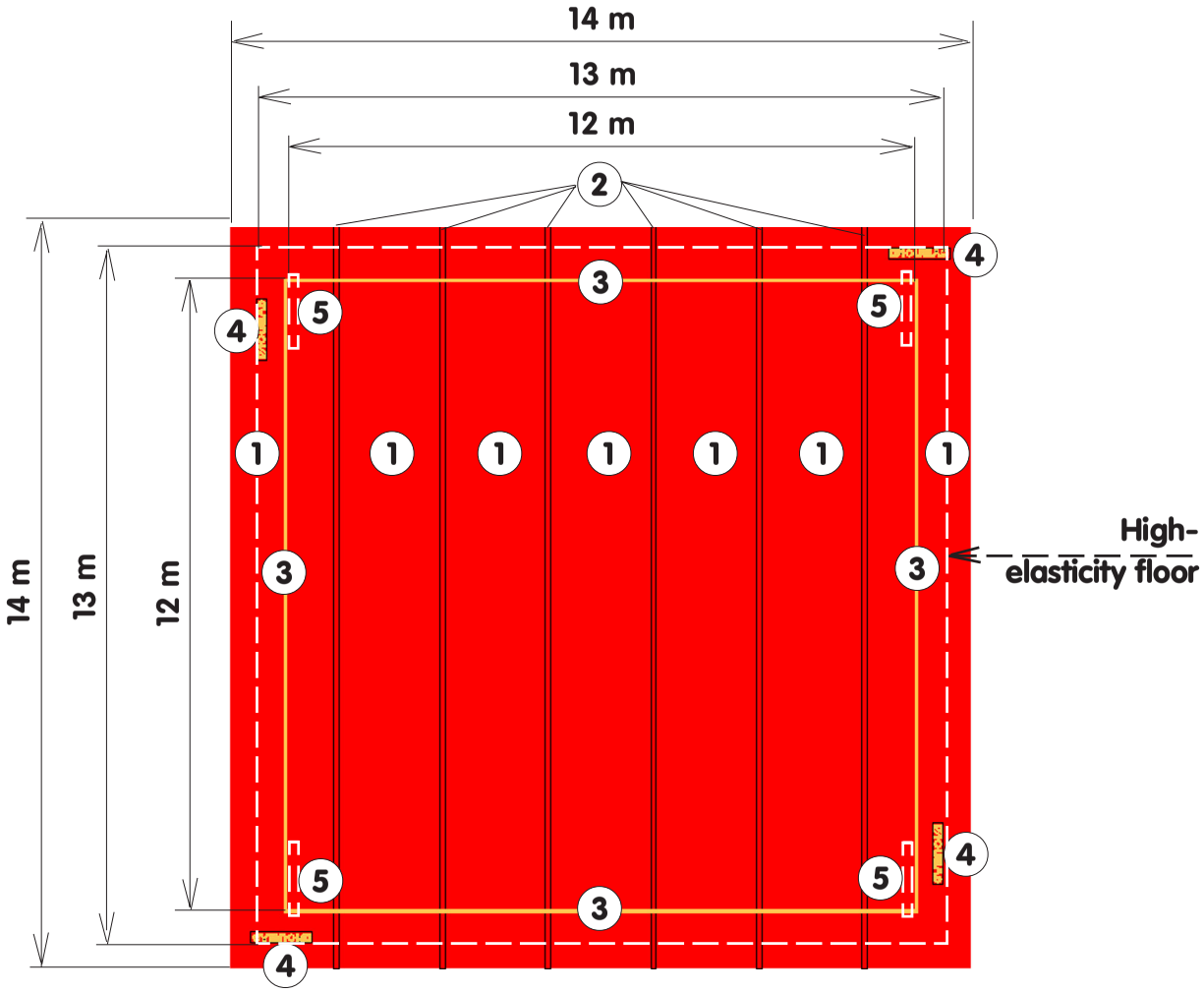

ITEM	QTY	DESCRIPTION	REFERENCE	REMARKS
30	-	-	-	-
29	-	-	-	-
28	-	-	-	-
27	-	-	-	-
26	-	-	-	-
25	-	-	-	-
24	-	-	-	-
23	-	-	-	-
22	-	-	-	-
21	-	-	-	-
20	-	-	-	-
19	-	-	-	-
18	-	-	-	-
17	-	-	-	-
16	-	-	-	-
15	-	-	-	-
14	-	-	-	-
13	-	-	-	-
12	-	-	-	-
11	-	-	-	-
10	-	-	-	-
9	-	-	-	-
8	-	-	-	-
7	-	-	-	-
6	1	2m Rulerfor cutting	6574/20	Pack
5	4	Floor Anti-Rotation Kit felt	TNTI0250AD	4 lengths, 1.50 m
4	4	Gymnova logo pad	6574/11	each
3	4	Velcro marking strip, 5 cm, beige	TTIC0050BE	4 lengths, 12 m
2	6	Velcro linking strip, 10 cm, red	6574/15	length: 14 m
1	7	Tumbling track, 14.1 x 2 x 0.04 m	6160/12	each

GYMNOVA
RUE GASTON DE FLOTTE
13012 MARSEILLE
Tél. : 33-(0)-4-91-87-51-20
Fax : 33-(0)-4-91-93-86-89

Acrobatics area and Exercise floor in Artistic Gymnastics tracks

BY: J. BRIOT | DATE: 13/06/12 | NM199d | Ref.: 6573A - 6574C

To order spare parts, please provide the description, reference and delivery date of the entire apparatus.

THIS DOCUMENT IS THE PROPERTY OF GYMNOVA. IT IS CONFIDENTIAL AND SHALL NOT BE REPRODUCED WITHOUT PRIOR AUTHORIZATION.